Fiche Technique

Contact : Vincent Raffaitin 0623031424
vraffaitin@me.com

Espace scénique

8m d'ouverture sur 8m de profondeur (7m minimum)
3,50m de hauteur sous perche.

Montage

1 service de 2h30 déchargement et montage.
1 service d'1h30 démontage et chargement.

Nombres de personnes présentes (Cie)
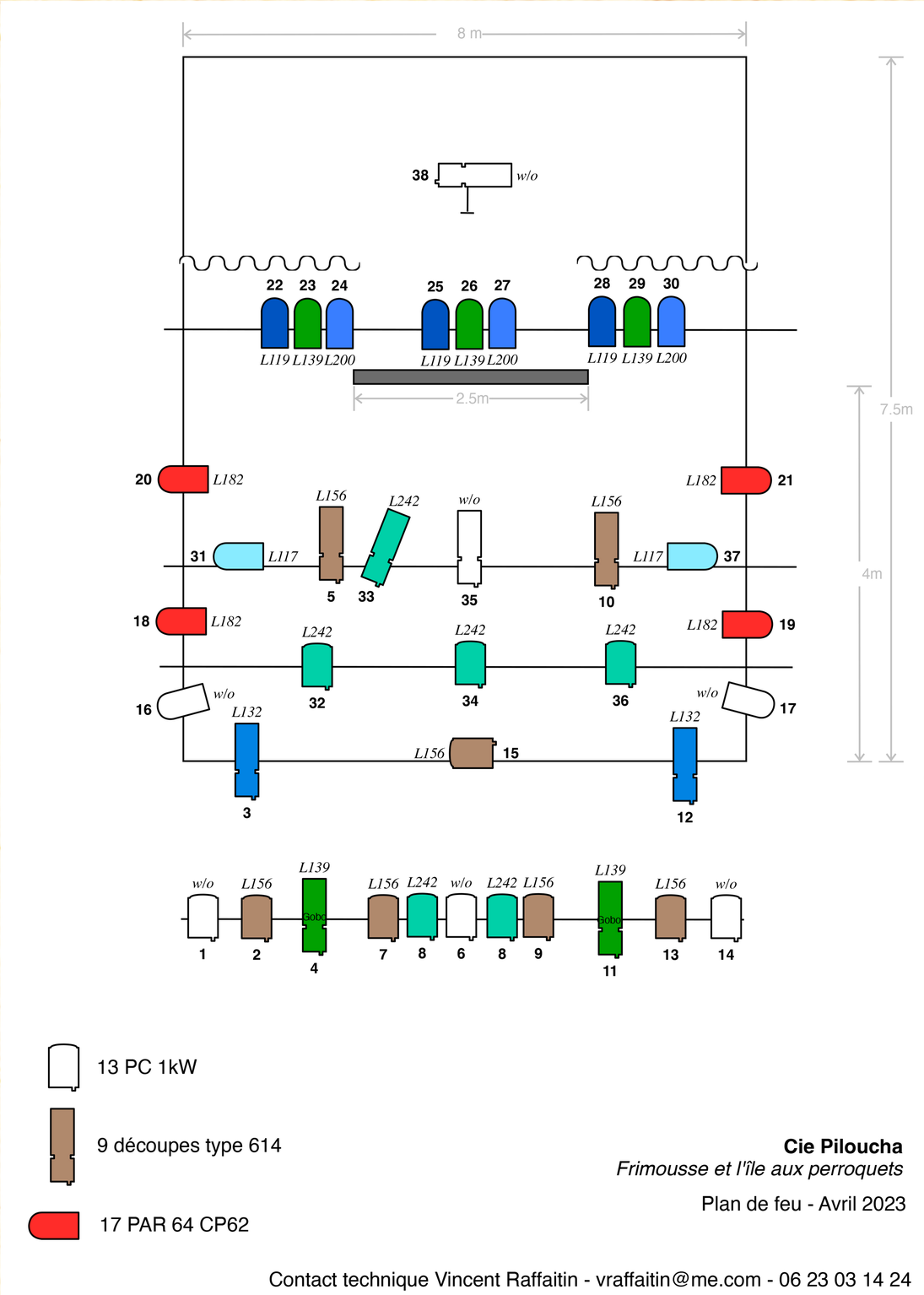
4 comédiens + 1 régisseur